MAXZEN

家庭用

コードレススティッククリーナー
JC21TJ01

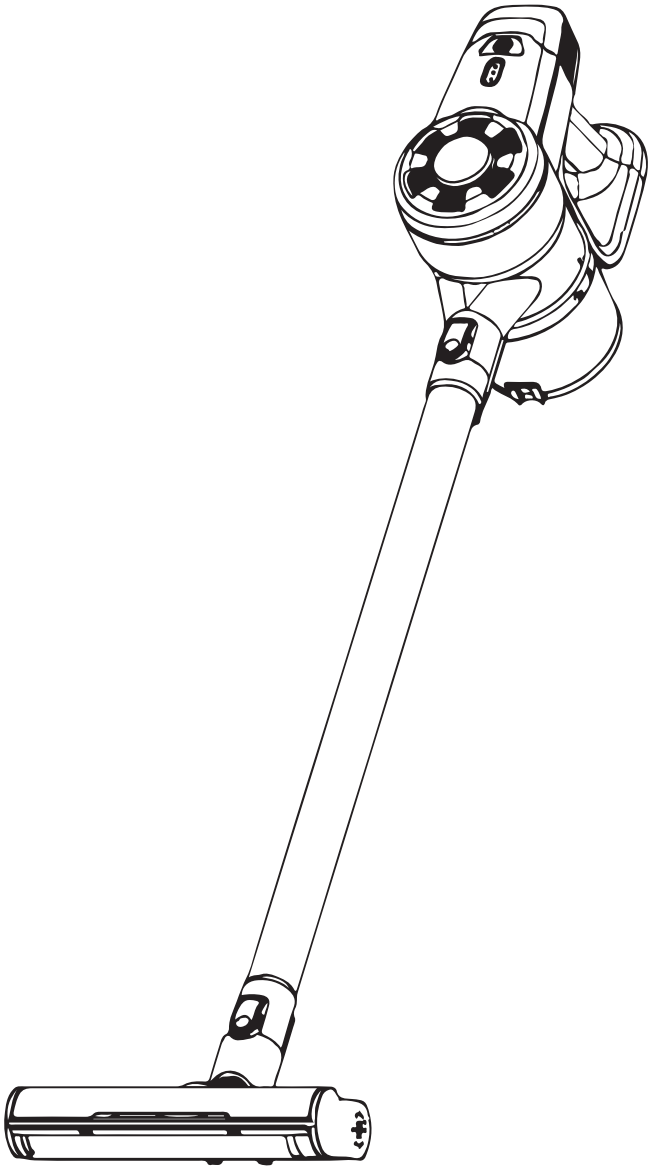

取扱説明書（保証書付き）

このたびは「コードレススティッククリーナー」をお買い上げいただきありがとうございます。
この商品を安全に正しくご使用いただくために、この取扱説明書の内容を十分にご理解されたうえで、記載の内容に従って正しくご使用ください。
また、一度お読みになった後も、いつでも読み返せるようお手元に置いて保管してください。
製品改良のため、予告なしにデザイン･仕様を一部変更する場合があります。ご了承ください。

もくじ

安全上のご注意 ･････････････････1
使用上のご注意 ･････････････････3
各部のなまえ ･････････････････4
組み立てかた ･････････････････5
充電のしかた ･････････････････5
・使いかた ･････････････････6
使いかた ･････････････････6
お手入れ ･････････････････7
・こんなときは ･････････････････7
バッテリーのリサイクル ････10
故障かな?と思ったら････････11

安全上のご注意

本製品の性能を十分に発揮させ、安全にご利用いただくためにも、「安全上のご注意」をお読みになってから、取扱説明書をよくお読みになり、正しくお使いください。

注意表示の説明

製品を正しく安全にお使いいただき、お客さまや他の人々への危害や財産への損害を防止するため、重要な内容を記載しています。次の内容（表示・図記号）をよく理解してから本文をお読みになり、記載事項をお守りください。

警告	この表示を無視して、誤った取り扱いをすると、人が死亡または重傷を負う可能性があります。
注意	この表示を無視して、誤った取り扱いをすると、人が障害を負ったり物的損害を発生する可能性があります。
禁止	⃠ 記号は行為の禁止を示します。
プラグを抜く	●記号は行為の強制を示します。（この例は「電源プラグを抜く」）
指示	強制の記号です。必ず実行していただきたいことを示します。

⚠危険

禁止 **電池を分解・改造・はんだ付けしない** 発熱・破裂によって、火災やけがの原因になります。	禁止 **本体や付属品は、分解、修理や改造を絶対に行わない** 発火・感電・けがの原因になります。
指示 **電池から漏れた液が目に入ったときは、目をこすらずに、すぐにきれいな水で洗い、医師の治療を受ける** 目に障害が起きる原因になります。感電・漏電ショート・けがなどの原因になります。	禁止 ・指定以外のバッテリー（電池）を使用しない ・指定以外の方法にて、充電を行わない ・ストーブやガスコンロなどの熱源・火気のそば、直射日光の当たる場所、炎天下の車内などの高温の場所では、放置したり充電したりしない。 ・火の中に投入したり、加熱しない ・高いところから落とす、釘を刺す、ハンマーで叩く、踏みつけるなど強い衝撃を与えたり、投げつけたりしない。 ・バッテリーを水につけない。 発熱・破裂・液漏れによって、火災やけが、周囲を汚損する原因になります。

安全上のご注意(つづき)

⚠警告

ぬれ手禁止

濡れた手で電源プラグの抜き差しをしない 濡れた手でバッテリーを触らない

感電・ショート・けがの原因になります。

禁止

充電アダプターが傷んでいる場合には使用しない

感電・ショート・火災の原因になります。

指示

落下などで電池が液漏れしたり、異臭、変色、変形、傷つきなど異常に気づいたときは使用しない

発煙・発火・感電の原因になります。漏れた液が床に付着すると、損害を与えることがあります。

<異常・故障の例>
・コードやプラグバッテリーがふくれるなど、変形、変色、損傷している。
・充電アダプターのコードの一部やプラグ、バッテリーがいつもより熱い
・本体がいつもと違って以上に熱くなったり、焦げ臭いにおいがする。など

使用を中止して、お買い上げの販売店
またはテクニカルセンターにお問い合わせください。

禁止

水しぶきのかかるところ(風呂場などの水回り)で使用しない
本体や充電スタンド、充電アダプターを水につけたり、水をかけたりしない

ショート・感電・火災・故障の原因になります。

指示

充電アダプターのプラグのほこりは定期的に拭き取る

ほこりが付着していると、
火災・感電の原因になります。

禁止

以下の場所では使わない

火気の近く、高温多湿になるところ、油や油煙が発生するところ、引火性のもの(ガソリン、ベンジン、シンナーなど)の近くなど
⇨吸い込むことで、火災の原因になります。

指示

充電アダプターのプラグは根元まで確実に差し込む

差し込みが不完全だと、感電や発熱による
火災の原因になります。

禁止

バッテリーから電解液が漏れたり、異臭がするときは、直ちに火気から遠ざけ、使用しない

引火する恐れがあります。

指示

電解液が皮膚や衣服についたときは、すぐに洗い流す

皮膚炎や衣類の傷みの原因になります。

禁止

子どもだけで使わせたり、乳幼児の届くところで使わない

感電・けがの原因になります。(さわる、なめる)

禁止

コンセントや配線器具(電源タップなど)の定格電力を超える使い方や、交流100V以外での使用はしない

タコ足配線などで定格を超えると、
火災・感電の原因になります。

指示

充電アダプターを抜きさしするときは、必ず電源を切る

感電・発火・火災の原因になります。

安全上のご注意(つづき)

⚠注意

禁止 **火気・暖房機器のそばで使用しない** 掃除機本体の排気により、暖房器具の炎が大きくなり火災の原因になります。	禁止 **本製品を絶対に業務用に使用しない** 本製品は一般家庭用です。業務用にお使いになると無理な負担がかかり、火災・故障の原因になります。
指示 **電源プラグを抜くときは、電源コードを持たずに電源プラグを持って引き抜く** プラグ、コードの破損により、感電やショート、発火の原因になります。	指示 **充電をしないときは、充電アダプターをコンセントから抜く** 感電・漏電・火災の原因になります。
禁止 **排気口、吸込口をふさいだ状態で運転しない。** 加熱による変形・故障・火災の原因になります。	

使用上のご注意

●次のようなものを吸わない

フィルターの目詰まりや故障の原因になります。
・水や液体、濡れたごみ　など
・大量の砂、小石　など
・大きなごみ
・粉末状のもの
・刃物、針、割れ物(ガラス、陶器など)
・ビニール袋

●廃棄について

製品を廃棄する際は、バッテリーを取り外し、お住いの自治体のルールに従い処理をしてください。
取り外したバッテリーは端子部分に絶縁処理を行い、充電池リサイクルの協力店へお持ち込みください。

免責事項について

○地震・雷などの自然災害、火災、第三者による行為、その他の事故、お客様の故意または過失、誤用、その他異常な条件下での使用によって生じた損害に関して、当社は一切の責任を負いません。
○本製品の故障、当社指定外の第三者による修理、その他の理由により生じた損害、および、逸失利益などに関しまして、当社は一切の責任を負いません。
○取扱説明書の記載内容を守らないことによって生じた損害に関して、当社は一切の責任を負いません。

各部のなまえ

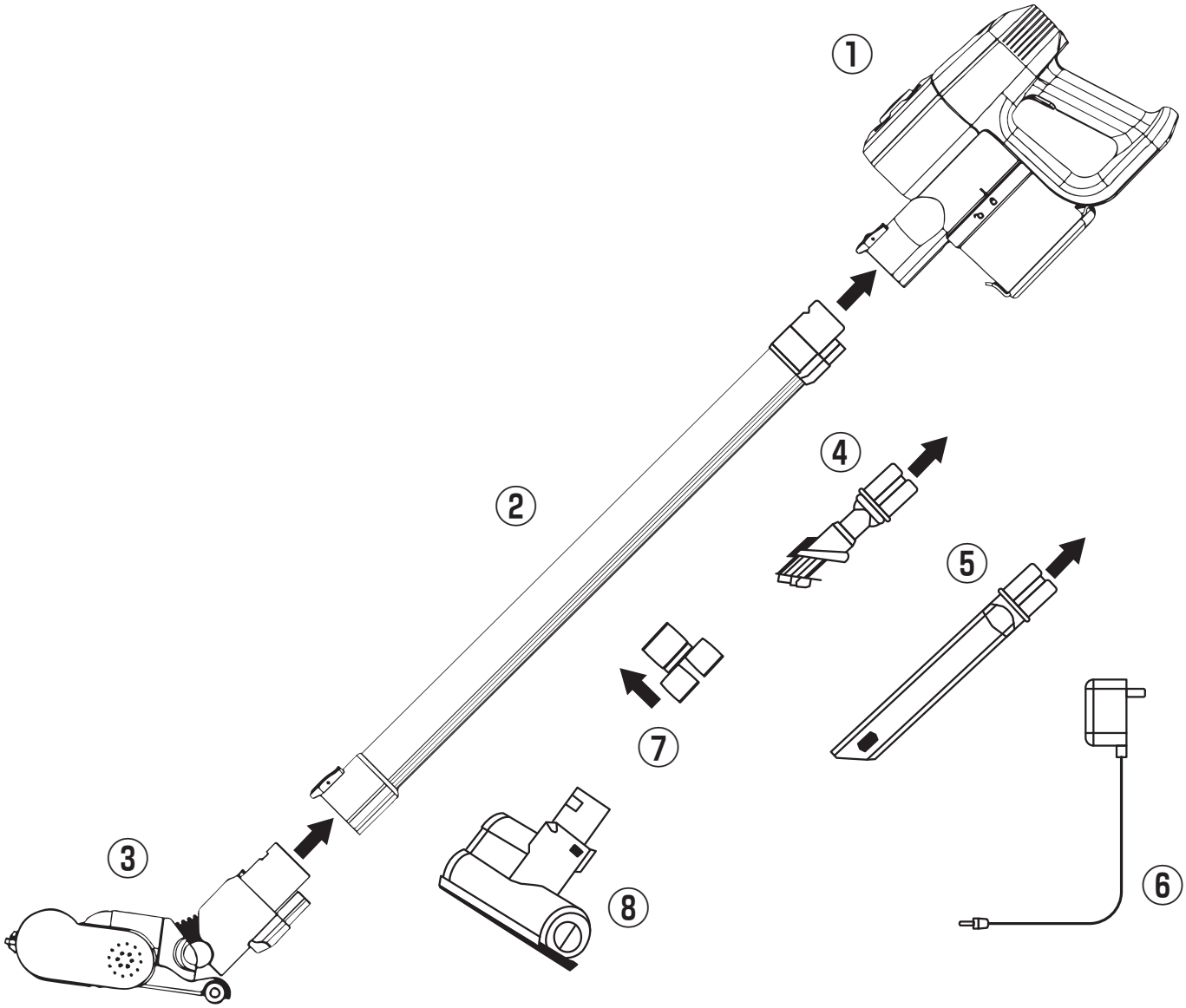

①本体　②延長パイプ　③フロアブラシ
④ブラシノズル　⑤すきまノズル　⑥電源アダプター
⑦ノズルホルダー　⑧ミニブラシ

組み立てかた

①本体に延長パイプとフロアブラシを取りつける。

★カチッとなるまで、しっかりと押し込みます。

※フロアブラシの代わりに付属のアクセサリーを使うことで、家具の隙間や高いところなどを掃除しやすくなります。

充電のしかた

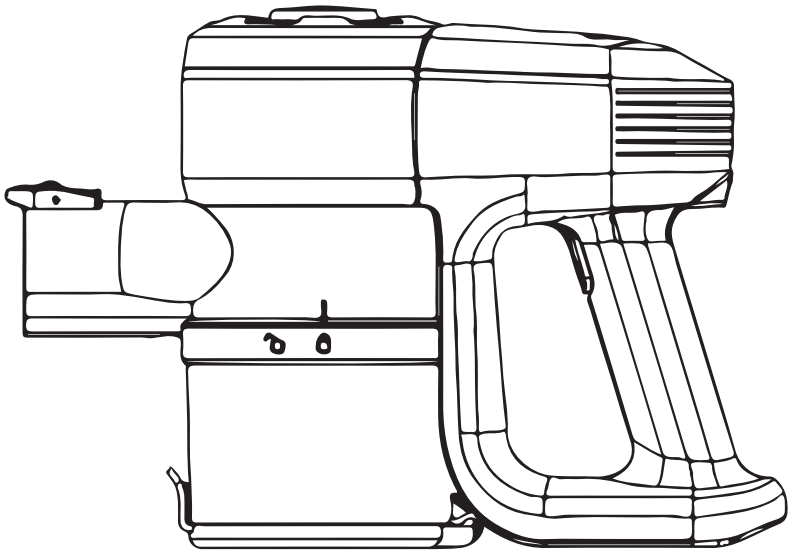

⚠注意

購入時は電池の充電が不十分です。
ご使用前に必ず充電をしてください。

①付属品を取り外し、平らなところに置く

②電源アダプターを本体ハンドル部分の充電口に接続する

充電量は表示ランプの点滅で確認できます。

⚠警告　倒れる危険性があるため、立て掛けた状態での充電はしない

充電時間	4-5時間	
運転時間	強	15分
	標準	30分

⚠注意

1. 5～35℃の環境下で充電を行う
   室温が低すぎる、高すぎる環境では正しく充電されないこと、充電時間が長くなることがあります。また、電池の劣化を早める原因ともなります。
2. 運転中に電力が不足した場合、表示ランプが点滅します。

使い方

⚠注意　運転前に清掃場所の床に落ちている大きめのゴミを手で拾う
※吸い取った場合、掃除機がつまり故障の原因になります。大きめのゴミ:ビニール袋、紙類 など

①電源ボタンを押す。(運転開始)
②吸引力を選ぶ「MAX」ボタンを
　押すことで、吸引力の調整が可能です。
③電源ボタンを押す。(運転停止)

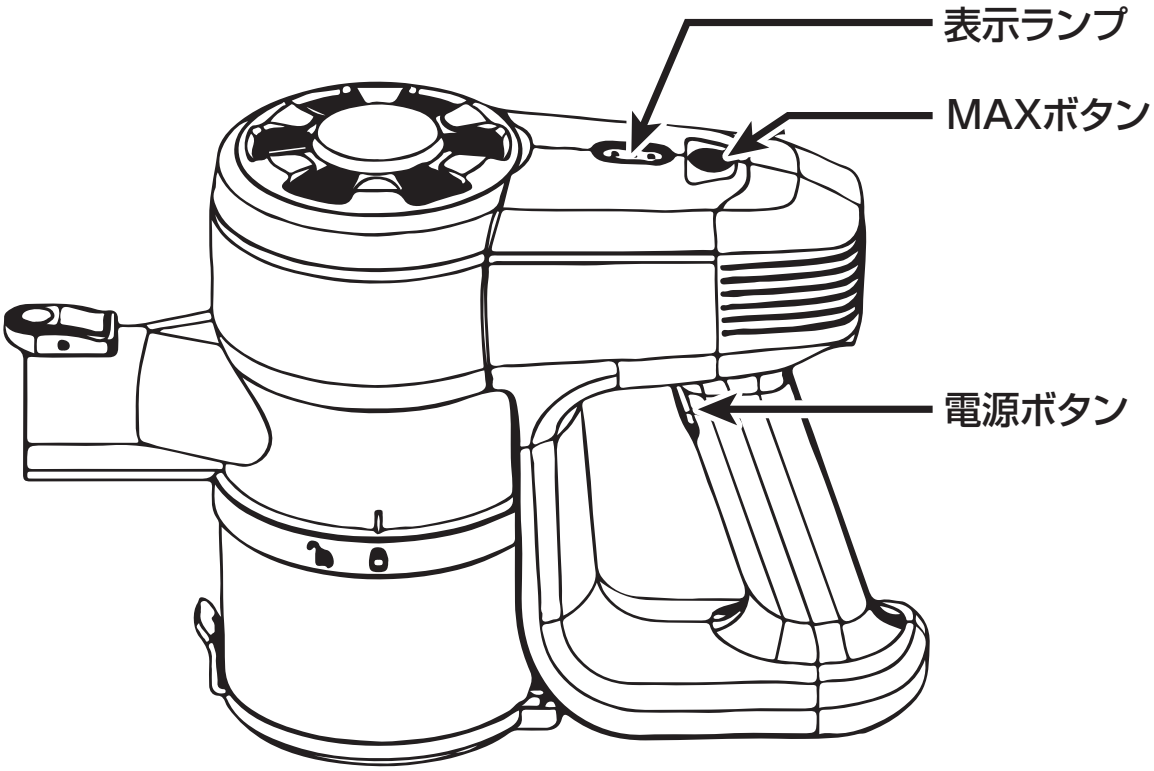

⚠注意
1. 電源アダプターが挿さった状態での運転は行わない
2. 本体を処分する際は、バッテリーを取り外しリサイクルする。
　各自治体の処分方法に従い、処分する。
　電池の取り外し方法については、10ページをご確認ください。

本体のダストカップ、フィルター類はこまめにお手入れをしてください。

ダストカップ内のゴミ捨て・清掃方法

①ダストカップのつまみを
引き下げてください。

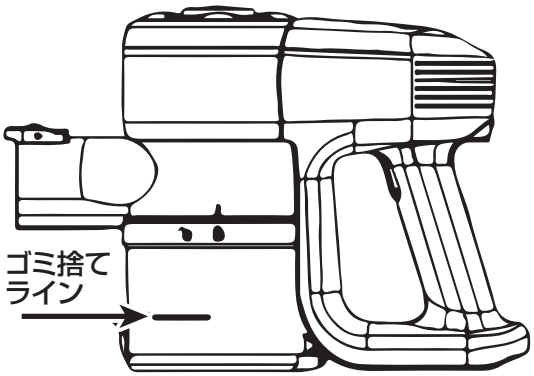

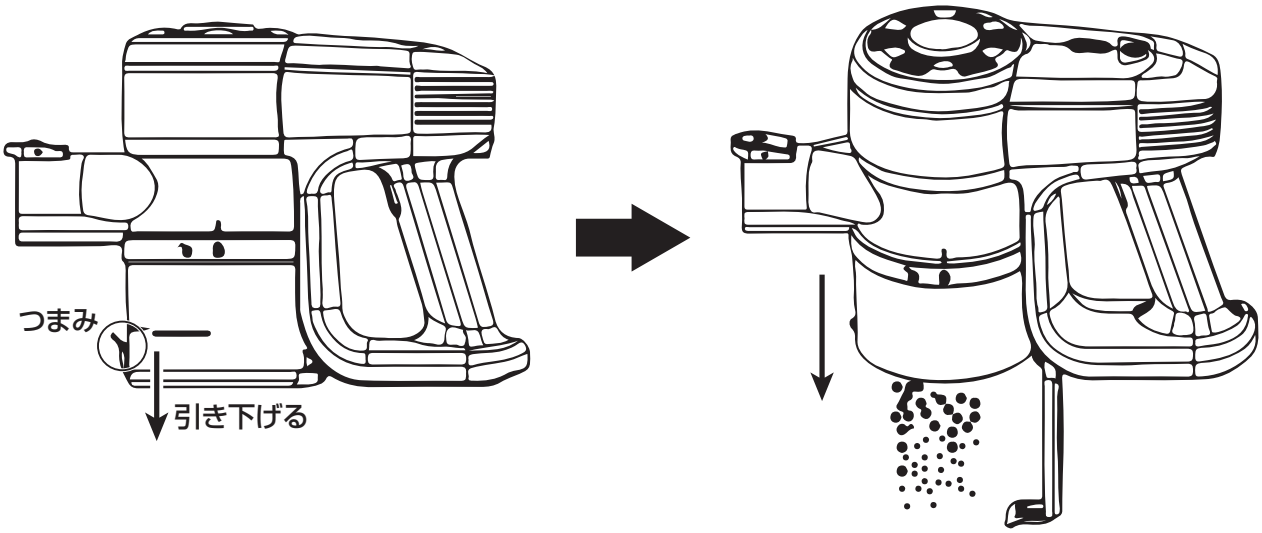

②ダストカップの取り外し
本体の目印が【鍵の開いたマーク】
と合うように回す。
反対の手順で元に戻す。

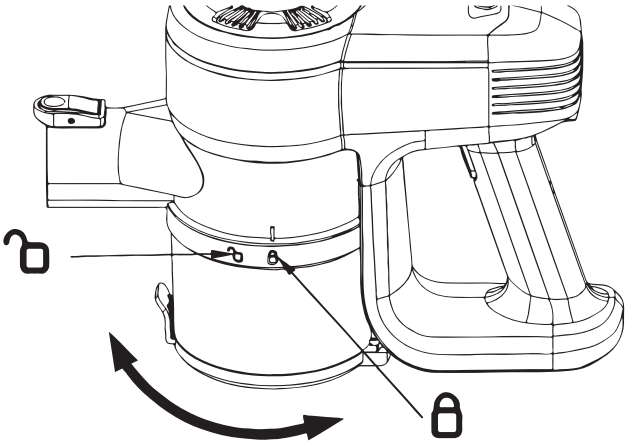

お手入れ(つづき)

③ダストフィルターを取り外し、水洗いをおこない、完全に乾かします。
分解手順を逆に行うことで、再度の組み立てが可能です。

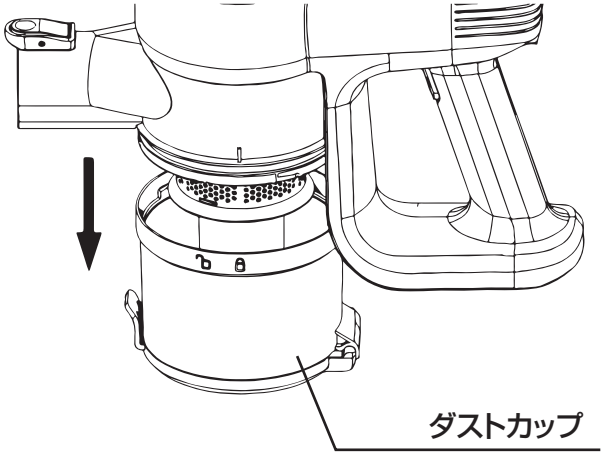

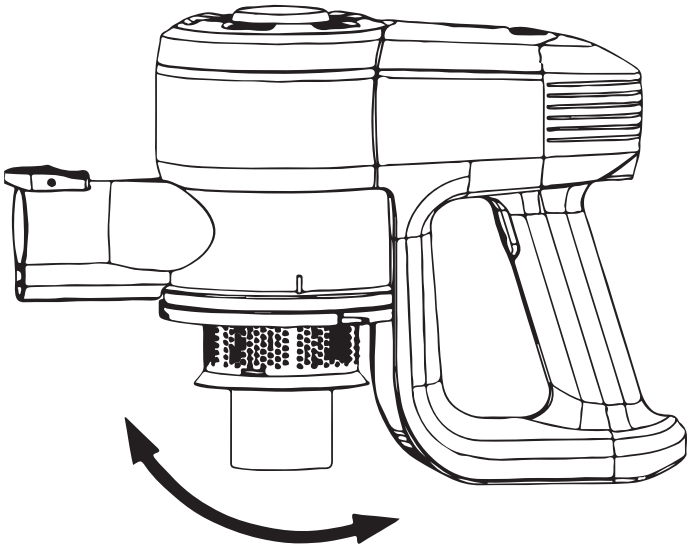

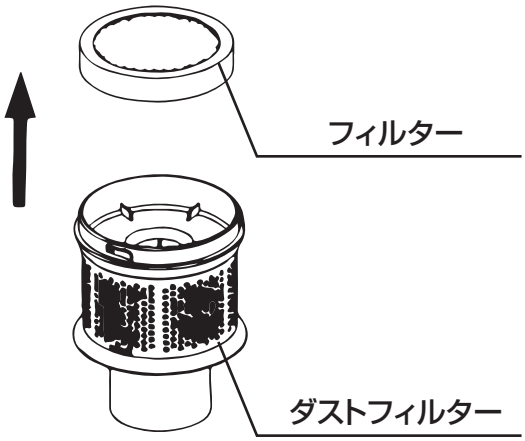

⚠警告　フィルター類の清掃は、ゴミ捨てのたびに行うようにする。

⚠注意

1. お手入れ(分解作業)で怪我の内容十分に注意してください。
2. ダストフィルターのみ水洗い可能です。
   ※ダストカップ、本体は水洗いできません。
3. パーツ類が完全に乾燥していることを確認の上、取り付け・清掃を行ってください。
4. ダストフィルターをこすり洗いしない
   ※損傷によりフィルターの効果を失い、本体の故障の原因になります。
5. 清掃後、ご使用前にダストフィルターが正しくしっかりと取り付けられていることを確認する。
6. フィルターが損傷している場合、清掃後もきれいにならない場合は、フィルターを交換してください。

フロアブラシの清掃方法

ブラシやホイール部分に髪の毛などが絡まっている場合には、清掃を行ってください。

①延長パイプとのつなぎ目のボタンを押し、フロアブラシを取り外す。

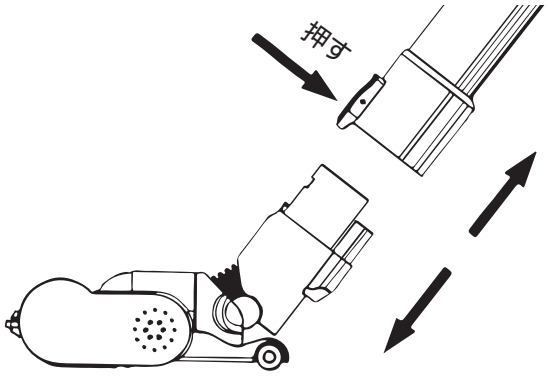

②マイナスドライバーや硬貨を使いネジを「ロック解除」位置まで回して回転ブラシを押し出す。

※ブラシの中央部を押し上げると取り外しやすくなります

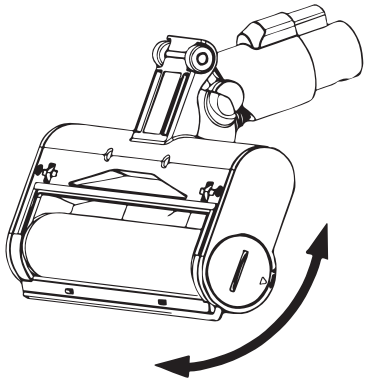

③からまった髪の毛などを取り除く（水洗い可能）

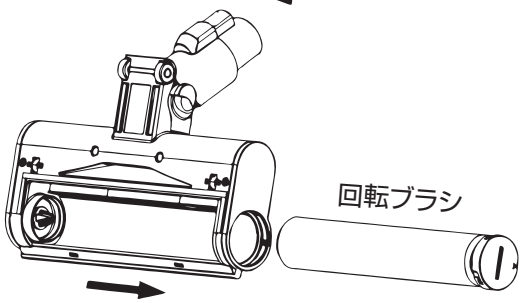

⚠警告 水洗いを行った場合は、完全に乾いたことを確認してから、取付けを行う。

⚠注意

1. ホコリなどがフロアブラシの吸い込みを妨げている場合は取り除く。
   ※十分な清掃効果が発揮できず、故障にも繋がる恐れがあります。
2. 回転ブラシ以外の水洗いはできません。
   ※ショート、漏電などの危険性があります。
3. フロアブラシにオイルや潤滑剤の使用はおやめください。
   ※故障・プラスチック部分が腐食する恐れがあります。
4. 運転中に回転ブラシに触るのはおやめください。
   ※けがをする恐れがあります。
5. ホイール損傷、ブラシが磨耗されている状態での使用はおやめください。
6. フロアブラシは本クリーナー以外での使用はおやめください。

バッテリーのリサイクル

⚠警告　安全のため、手袋、ゴーグル、長袖を着用の上、作業を行ってください。
※作業中のケガ、事故については保証対象外です。

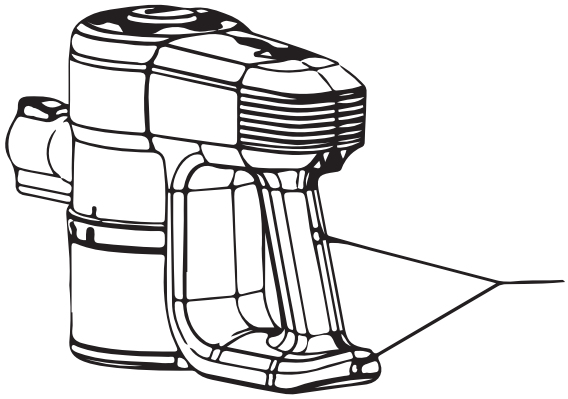

①ハンドル部分のネジ（2か所）を外す。

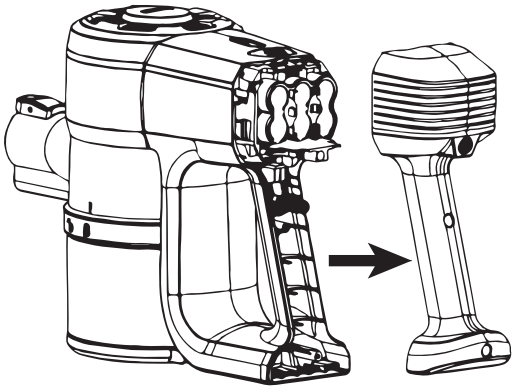

②ハンドル部分のカバーを取り外す。

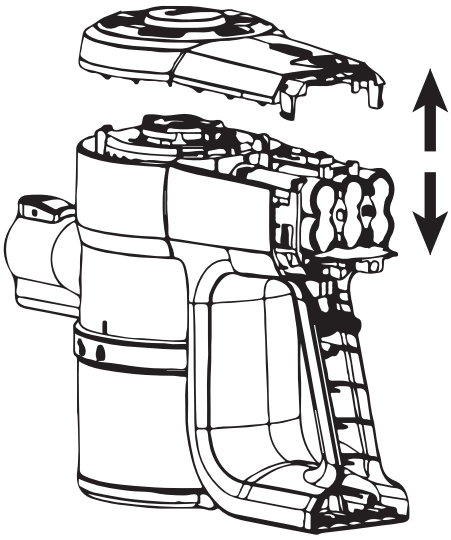

③ハンドル上部を取り外す。
※2か所が爪で引っかかっています。
けがの無いようご注意ください。

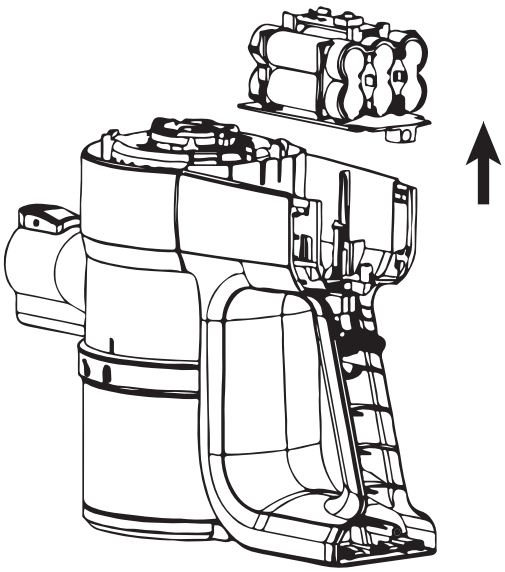

④電池を本体から取り外し、
赤黒の線（2本）、端子（2本）を外す。

※イメージ

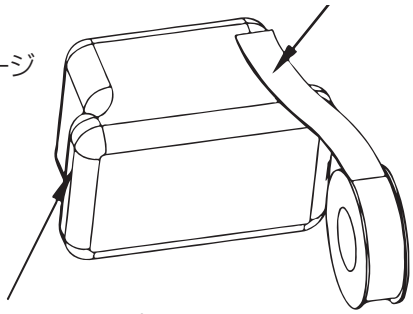

⑤バッテリーパックを
ビニールテープで巻く。
※端子部分が絶縁されているか、十分にご確認ください。

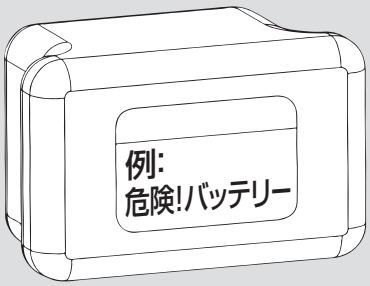

ビニールテープで包んだ後、中身がバッテリーであることが分かるようメモ書きを貼り付けてください。

故障かな?と思ったら

本製品をご使用時に不具合が発生しましたら、下記内容をご確認ください。

状態	確認	処置
3つの表示ランプが点滅	フロアブラシが詰まっている	フロアブラシの清掃を行う
	環境温度が高すぎる/低すぎる	動作に適した環境下でご使用ください。
フロアブラシが動かない	大きめのゴミ、髪の毛などが詰まっている	フロアブラシの清掃を行う
運転時間が短くなった	使用環境温度が高すぎる/低すぎる	動作に適した環境下でご使用ください。環境によって充放電に多少のばらつきがあります。
	電池が満充電されていない	充電を行ってください。
	ダストカップ内のゴミが多すぎる	ダストカップ内のゴミを取り除く
	ダストフィルターが詰まっている	ダストフィルターを取り外し、清掃する
	フロアブラシ、延長パイプなどのつまり	ゴミを取り除く
吸引力が弱い	お手入れ（水洗い）後、十分な乾燥をしていない	完全に乾燥をさせてから、取付け、運転をする。
充電ができない	充電中の環境温度が高すぎる/低すぎる	充電に適した環境温度にて充電を行ってください。

仕様

品名		コードレススティッククリーナー
品番		JC21TJ01
電源（充電アダプター）	入力	AC100-240V、50-60Hz
	出力	DC26.5V/0.5A
バッテリー		リチウムイオン電池（2000mAh）
充電時間		4時間　※室温、使用時間などによって長くなることもあります。
連続使用時間※1	強	15分
	標準	30分
集じん容量		0.5L
騒音値 環境温度　5～35℃ 使用環境温度　5～35℃		78dB ※ 工場検査データによるもの　周辺環境により変わります。
製品寸法		240×220×1060（奥行×幅×高さmm）
製品質量		2.0kg
梱包重量		3.2kg
付属品		充電アダプター、ブラシノズル、 すきまノズル、ノズルホルダー、取扱説明書
消耗部品		バッテリー、フィルター類、回転ブラシ

※１満充電、バッテリー初期温度２０℃　※商品の仕様は予告なく変更することがあります。

保証とアフターサービス

基本的な取り扱い方法、故障と思われる場合のご確認

ホームページ上にも情報を掲載しておりますのでご覧ください。

www.maxzen.jp

故障と思われる場合のご相談について

この取扱説明書内にあります「故障かな?と思ったら」の内容や上記ホームページをチェックしても問題が解決できない場合、まず電源プラグを抜いてお買い上げの販売店もしくはマクスゼンテクニカルセンターまでご連絡ください。

マクスゼンテクニカルセンター

TEL：0570-099-455　mail：mtc@maxzen.jp

受付時間：平日9:00～17:00
月曜～金曜日（祝日を除く）
※夏季、年末年始を除く

〇お客様からご提供いただいた個人情報は、修理やご相談への回答、カタログ発送などの情報提供に利用いたします。
〇利用目的の範囲内で、当該製品に関連するグループ会社や協力会社にお客様の個人情報を提供する場合があります。

修理について

当社では原則的に出張修理を行なっておりません。
センドバック修理となりますので予めご了承ください。

部品について

修理のために取り外した部品は、特段のお申し出がない限り当社で引き取らせて頂きます。また、修理の際、当社の品質基準に適合した再利用部品を使用することがあります。

修理を依頼されるときは

保証期間中は

修理に関しては保証書をご覧ください。保証書の規定に従って販売店もしくはマクスゼンテクニカルセンターが修理をさせていただきます。

保証期間が過ぎているとき

修理をすれば使用出来ると思われる場合には、ご希望によって有料で修理させて頂きます。

修理料金について

修理料金は、技術料･部品代･製品の送料などで構成されています。当社では原則的に出張修理は行なっておりません。

技術料	故障した製品を正常に修復するための料金です。
部品代	修理に使用した部品代金です。
送料	製品を修理会社まで運搬するための費用です。

愛情点検

長年ご使用の加湿器の点検をぜひ!　熱、湿気、ホコリなどの影響や、使用の度合いによって部品が劣化し、故障したり、ときには安全性を損なって事故につながることもあります。

ご使用の際このような症状はありませんか?

- 電源コードやプラグが異常に熱い。
- コードを動かすと通電しないことがある。
- 変なにおいがしたり、煙が出たりする。
- こげくさい匂いがする。
- その他の異常、故障がある。

ご使用中止

このような場合、故障や事故防止のため、すぐに電源プラグをコンセントから抜いて、必ずお買い上げの販売店に点検・修理をご相談ください。
ご自分での修理は危険ですので、絶対にしないでください。

保証とアフターサービス（つづき）

保証書

■保証期間はお買い上げ日から1年間です。保証対象は機器本体のみです。※バッテリー除く
（保証期間中でも有料修理になることがありますので、保証規定をよくお読みください）
■保証期間中は保証規定に従い無料修理いたします。
■保証期間が過ぎている時はお買い上げの販売店又はマクスゼンテクニカルセンターに
ご相談ください。修理によって機能が維持できる場合はご要望により有料修理いたします。

<table>
<tr><th colspan="4">保証書</th></tr>
<tr><td>製品名</td><td>コードレススティッククリーナー</td><td colspan="2" rowspan="6">ご購入履歴を印刷いただき本書と一緒に保管してください

保証書のお買い上げ日については商品出荷日となります

保証書は再発行いたしませんので、紛失しないように大切に保管してください</td></tr>
<tr><td>製品型番</td><td>JC21TJ01-BK/PK</td></tr>
<tr><td>お買い上げ日</td><td>年　　月　　日</td></tr>
<tr><td>故障の状況</td><td>できるだけ具体的に</td></tr>
<tr><td>接続している機器</td><td></td></tr>
<tr><td>お名前</td><td></td></tr>
<tr><td>ご住所</td><td></td><td rowspan="2">販売店</td><td rowspan="2"></td></tr>
<tr><td>電話番号</td><td></td></tr>
</table>

保証規定

1.修理はお買い上げの販売店又はマクスゼンテクニカルセンターに必ず製品本体と保証書を提示の上、ご相談ください。
2.ご贈答、ご転居の際は、お買上げの販売店又はマクスゼンテクニカルセンターに必ず製品本体と保証書を提示の上、
ご相談ください。また、保証書には、ご購入履歴を印刷いただき一緒にご提示ください。
3.次のような場合、保証中でも有料修理になります。

・火災、塩害、ガス害、地震、風水害、落雷等の天災地変による故障や損傷。
・指定以外の電圧を加えたことによる故障や損傷。
・お買上げ後の落下、移動等運送上の破損及び取り付け時の破損や損傷。
・保証書の提示がない場合。
・保証書にお客様名、お買上げ日、販売店名の記入がない、又は字句を書き換えられた場合。
・一般家庭用以外での業務用に使われた場合（本製品は一般家庭用であり業務用ではありません）
・使用上の誤り、及び不当な修理や改造による故障および損傷。
・不具合の原因が本製品以外（外部要因）による場合。
・車両、船舶等に搭載された場合に生ずる故障および損傷。
・オークションで落札された商品の場合。
・離島又は離島に準ずる遠隔地へ引取修理を行う場合の送料。

4.本書は日本国内においてのみ有効です。
（This warranty is valid only in japan.）
5.保証書は再発行いたしませんので、大切に保管してください。

MAXZEN

マクスゼン株式会社
受付時間9:00-17:00（土･日･祝日･夏季･年末年始を除く）
TEL:0570-099-455
mail : mtc@maxzen.jp

○本製品には、保証書が付いています。ご購入の販売店名、ご購入年月日のご記入なきものは、無効となりますので必ずご確認ください。
○本製品ならびに本書は、改善のために予告なく変更する場合があります。
○本書の内容の一部または全部の無断転載を禁じます。
○本製品の使用･故障によって生じた、直接･間接の損害については、弊社はその責任を負わないものとします。
●乱丁本･落丁本の場合はお取り替えいたします。販売店、またはテクニカルセンターにご連絡ください。

Made in China